ELEVAH® 5B Picking

Altezza massima di lavoro		5,15 m
Portata massima		200 kg
Numero Persone		1
Utilizzo		Interno - Esterno
A	Altezza macchina chiusa	1690 mm
B	Altezza minima da terra*	289 mm
C	Altezza massima da terra al piano calpestio	3150 mm
E	Ingombro base	700 mm
F		1152 mm
G	Dimensioni cestello	685 mm
H		600 mm
Peso macchina		620 kg
Dimensioni ruote motrici		Ø 160 x 50 mm
Dimensioni ruote girevoli		Ø 150 x 40 mm
PIANO PICKING		
I	Dimensioni	500 mm
L		680 mm
Regolazione		Elettrico
J	Corsa	720 mm
Altezza minima da terra		790 mm
Altezza massima da terra		4102 mm
Portata		100 kg
PRESTAZIONI		
Alimentazione		Elettrica 24 V
Batterie		2 Pb Acido Trojan 12V 105Ah
Caricabatterie		110V – 230V 50/60HZ
M	Pendenza massima superabile	15%
Raggio di sterzata interno		0
Velocità massima (salita - discesa)		0,20 m/s
N	Pressione massima per ruota a pieno carico**	2,9 kN
Cicli di lavoro (con batterie cariche) ***		100

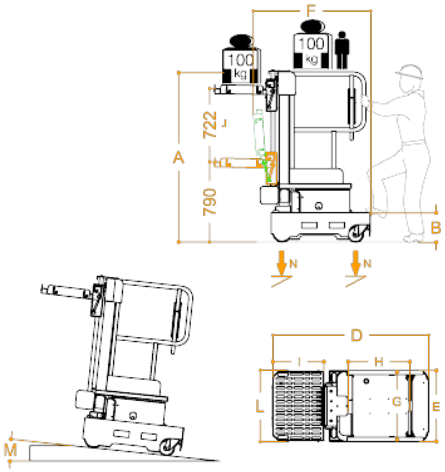

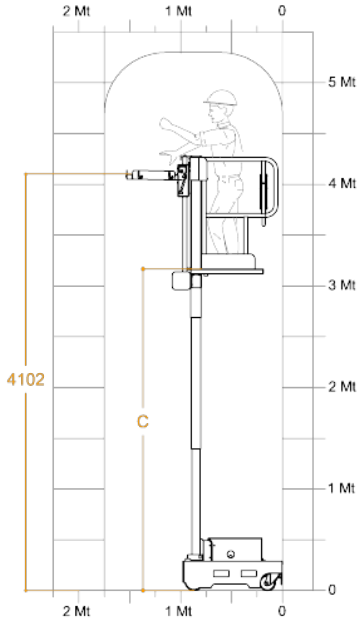

* E' presente un gradino intermedio

** Pressione massima considerando che il peso della piattaforma più il carico massimo a bordo del cestello siano completamente distribuiti su un solo lato della piattaforma (carico totalmente asimmetrico).

*** Per ciclo di lavoro si intende una semovenza di 20 m ed una salita e discesa completa alla massima altezza, con regolazione del piano di carico.

Conforme alle norme europee sui carrelli elevatori con uomo in alto. UNI EN ISO 3691-1.