# ELEVAH E6 MOVE

| | | |
|---|---|---|
| Hauteur max. de travail | | 6 m |
| Charge maximale | | 200 kg |
| No. de personne(s) | | 1 |
| Utilisation | | Intérieure |
| **A** | Hauteur repliée | 1960 mm |
| **B** | Hauteur min. du sol* | 289 mm |
| **C** | Hauteur maximale à la plate-forme | 3980 mm |
| **D** | Encombrement au sol | 1105 mm |
| **E** | | 780 mm |
| **F** | Dimensions panier | 685 mm |
| **G** | | 600 mm |
| Poids engin | | 660 kg |
| Dimensions roues motrices | | Ø 186 x 60 mm |
| Dimensions roues pivotantes | | Ø 150 x 40 mm |
| **PRESTATIONS** | | |
| Alimentation | | Électrique 24 V |
| Batteries | | 2 Pb Acide Trojan12V 105Ah |
| Chargeur de batterie | | 115V – 230V 50/60HZ |
| **H** | Pente maximale | 15% |
| Pente Max. avec panier en haute | | 2,5% |
| Rayon de braquage roues intérieures | | 0 |
| Rayon de braquage roues extérieures | | 1250 mm |
| Vitesse maximale (Montée – Descente) | | 0,2 m/s |
| Vitesse de translation panier | | 5,5 km/h |
| Vitesse de déplacement à hauteur maxi | | 1 km/h |
| **I** | Poinçonnement au sol par roue** | 2,95 kN |
| Cycles de travail (avec des batteries neuves) *** | | 100 |

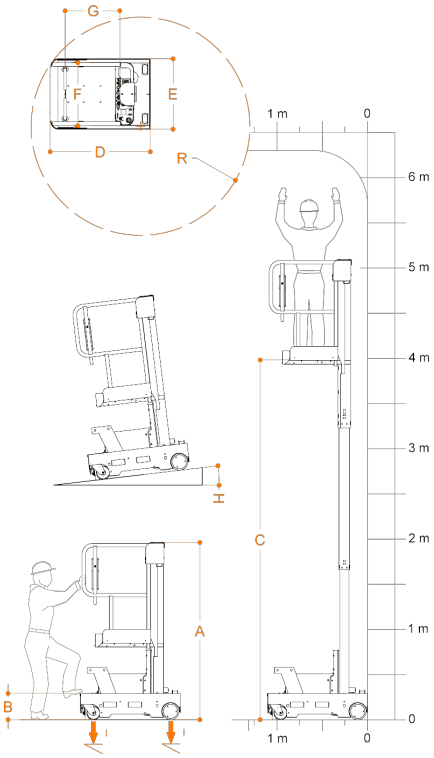


* Il y a une étape intermédiaire.

** Charge maximale Vu que le poids de la plate-forme plus le chargement maxi-mum sur le panier sont complètement distribué sur un côté de la plateforme (le chargement totalement asymétrique).

*** Le cycle de travail est dé ni comme un mouvement autonome de 20 m et une montée et une descente complète à la hauteur maximale, avec réglage du plateau de chargement.

EN 280

Conforme à la norme EN 280 et homologationpour une utilisation externe en absence de vent.