ELEVAH E6 ES MOVE

	Altura máxima de trabajo	6 m
	Capacidad máx.	120 kg
	Número de personas	1
	Uso	Interior
A	Altura con la máquina cerrada	1996 mm
B	Altura mínima superficie cesta	289 mm
C	Altura máxima superficie cesta	3980 mm
D	Dimensiones totales de la base	1105 mm
E		780 mm
G	Dimensiones de la cesta	1240 mm
F		690 mm
	Peso de la máquina	980 kg
	Dimensiones de las ruedas motrices	Ø 186 x 60 mm
	Dimensiones de las ruedas giratorias	Ø 150 x 40 mm
	Regulación/extracción	Manual
J	Carrera	850 mm
	Extensión mínima	1240 mm
	Extensión máxima	2090 mm
	Alimentación	24 V
	Baterías	2 Pb Ácido Trojan 12V 105Ah
	Cargador de baterías	115V – 230V 50/60HZ
M	Inclinación máx que se puede superar	15%
	Inclinación que se puede superar en cota	2,5%
	Radio de viraje interno	0
	Radio de viraje externo	1350 mm
	Velocidad máxima (de subida – de bajada)	0,2 m/s
	Velocidad máxima de traslado	5,5 km/h
	Velocidad máxima de traslado (en cota)	1 km/h
N	Presión máx. para la rueda con plena carga**	3,8 kN
	Ciclos de trabajo (con batería cargada) ***	100

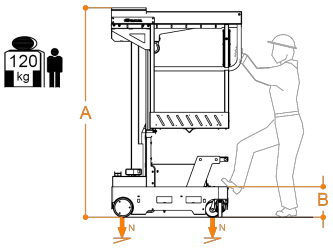

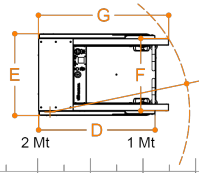

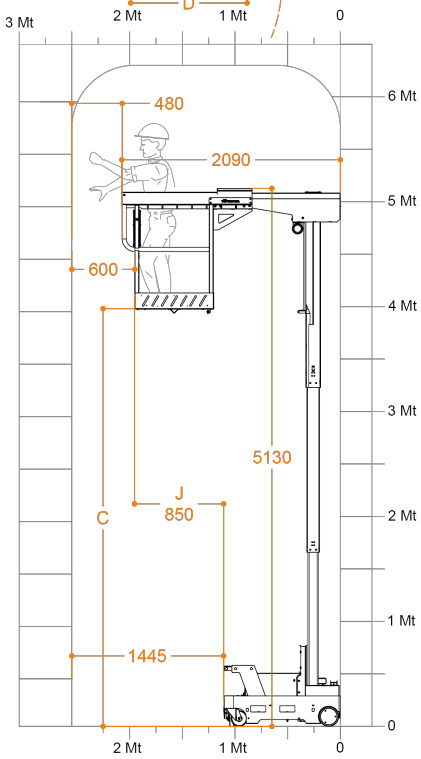

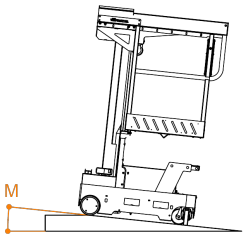

* Hay una etapa intermedia.

** Presión máxima considerando que el peso de la plataforma más la car-ga máxima a bordo de la cesta estén distribuidos por completo en un solo lado de la plataforma (carga totalmente asimétrica).

*** Por ciclos de trabajo se entienden movimentaciones de 20 m y una subida y bajada completa a la máxima altura, con ajuste de la plata-forma de carga.

EN 280 CE Conforme a la normativa EN280 yhomologoción para uso en externo en ausencia de viento.