REIFENKOMMISSIONIERER ELEVAH E6 TIRES

	Maximale Arbeitshöhe	6 m
	Maximale Tragfähigkeit	220 kg
	Zulässige Personenhöchstzahl	1
	Einsatzbereich	Innen - Aussen
A	Höhe eingefahren	1970 mm
B	Plattform Höhe (eingefahren)	289 mm
C	Plattform Höhe (ausgefahren)	3980 mm
D	Maximale Abmessungen der Maschine	1860 mm
E		780 mm
F		1240 mm
G	Korbabmessungen	685 mm
H		600 mm
	Maschinengewicht	880 kg
	Antriebsräder	Ø 186 x 60 mm
	Lenkrollen	Ø 150 x 40 mm
	Reifenhebesystem	
I	Gabelgrösse	595 mm
L		545 mm
	Einstellung	Elektrisch
J	Vertikal Hub	1745 mm
	Mindestgabelhöhe (eingefahren)	50 mm
	Maximale Gabelhöhe (ausgefahren)	4920 mm
	Tragkraft	120 kg
	LEISTUNGEN	
	Antrieb	24V
	Batterien	2 Pb-Säure-Batterien 12V 105Ah
	Batterie Ladegerät	110V – 220V
M	Max. Steigfähigkeit	15%
	Steigfähigkeit ausgefahren	2,5%
	Wenderadius innen	0
	Wenderadius aussen	1250 mm
	Max. Geschwindigkeit (Heben – Senken)	0,2 m/s
	Maximale Übersetzungsgeschwindigkeit	5,5 km/h
	Maximale Verfahrgeschwindigkeit in der Höhe	1 km/h
N	Max. Druck pro Rad mit voller Last*	3,8 kN
	Arbeitszyklen (komplett aufgeladen) **	100

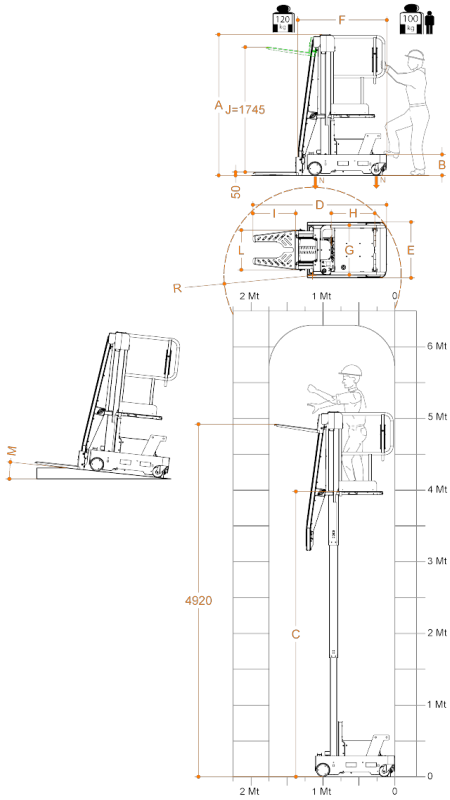

* Maximaler Druck bei völlig asymmetrischer Last, wenn das Gewicht der Plattform plus die maximale Last an Bord des Korbes auf nur eine Seite der Plattform verteilt ist.

** Als Arbeitszyklus gilt: 20 m fahren, Heben bis zur höchsten Plattformhöhe, komplett senken und die Kommissionierplattform einsetzen.

Konform mit den europäischen Normen für Flurförderzeuge mit hebbarem Fahrerplatz UNI EN ISO 3691-1.