ELEVAH® 40 B

	Maximale Arbeitshöhe	4 m
	Maximale Tragfähigkeit	200 kg
	Zulässige Personenhöchstzahl	1
	Einsatzbereich	Innen
A	Höhe eingefahren	1730 mm
B	Mindestgabelhöhe (eingefahren)*	290 mm
C	Plattform Höhe (ausgefahren)	1950 mm
D	Maximale Abmessungen der Maschine	1000 mm
E		715 mm
F	Korbabmessungen	685 mm
G		580 mm
	Maschinengewicht	265 kg
	Vordere Laufräder Abmessungen	Ø 125x35
	Hintere Laufräder Abmessungen	Ø 150x40
	LEISTUNGEN	
	Antrieb	24 V
	Batterien	2 AGM 12V 45 Ah
	Batterie Ladegerät	115V–230V 50/60HZ
H	Max. Steigfähigkeit	15%
	Wenderadius innen	0
R	Wenderadius aussen	860 mm
	Max. Geschwindigkeit (Heben)	0,15 m/s
	Max. Geschwindigkeit (Senken)	0,15 m/s
I	Max. Druck pro Rad mit voller Last **	1,55 kN

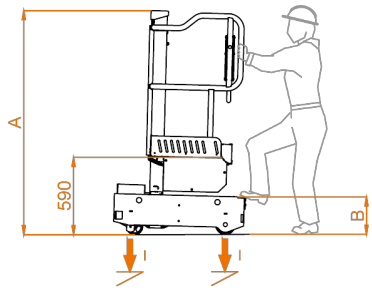

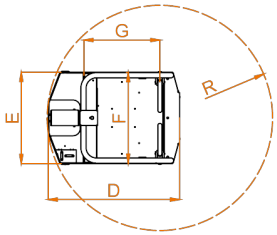

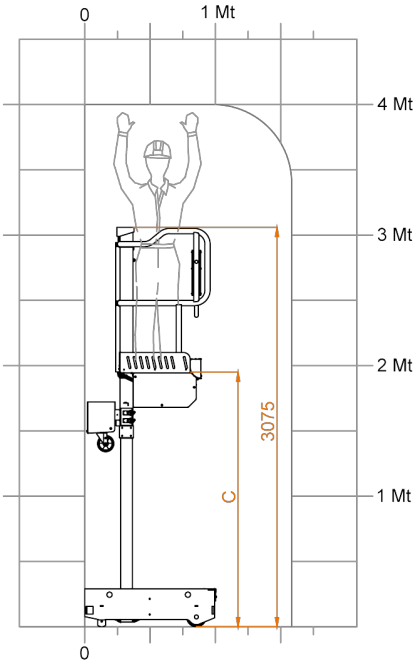

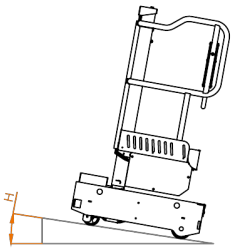

* Es ist ein Zwischenschritt.

** Maximaler Druck bei völlig asymmetrischer Last, wenn das Gewicht der Plattform plus die maximale Last an Bord des Korbes auf nur eine Seite der Plattform verteilt ist.

CE- und TÜV-geprü , zugelassen für den Einsatz in Räumen und ohne Wind. Die genannten Normen wurden bei der Konformitätsbewertung nur auf der Grundlage der jeweils eff ektiv bestehenden Gefahren berücksichtigt.